Datenblatt für Messuhren
Data Sheet Dial Gauges

Version/*Version* 1.1 /
180503-95

Käfer Messuhrenfabrik GmbH & Co. KG
Hahnstraße 11
D-78054 Villingen-Schwenningen
Telefon: +49 7720 8341-0
Telefax: +49 7720 21868
E-Mai: info@kaefer-messuhren.de
Internet: www.kaefer-messuhren.de

Konstruktionsmerkmale / *Design Characteristics*
DIN EN ISO 463
Messuhren Typ KM4/5T-100 / *Dial Gauge Type KM4/5T-100*

Allgemeine Angaben/ *General Technical Data*	
Skalenteilungswert/ *reading*	0,01 mm
Messspanne/ *range*	5 mm
Eine Zeigerumdrehung/ *range per pointer revolution*	1 mm
Außenringdurchmesser/ *bezel diameter*	40 mm
Einspannschaftdurchmesser/ *stem diameter*	8h6
Spezifische Anforderungen/ *Unique Features*	
Stoßschutz/ *shockproof*	Nein *No*
Schutzart IP/ *protection category IP*	IP 40
Skalenbezifferung/ *dail reading*	0-50

Abmessungen/ *Dimensions*

Dicke / *thickness*	Breite / *width*	Höhe / *height*
20,6 mm	40 mm	83,25 mm

Besonderheit/ *Special Features*

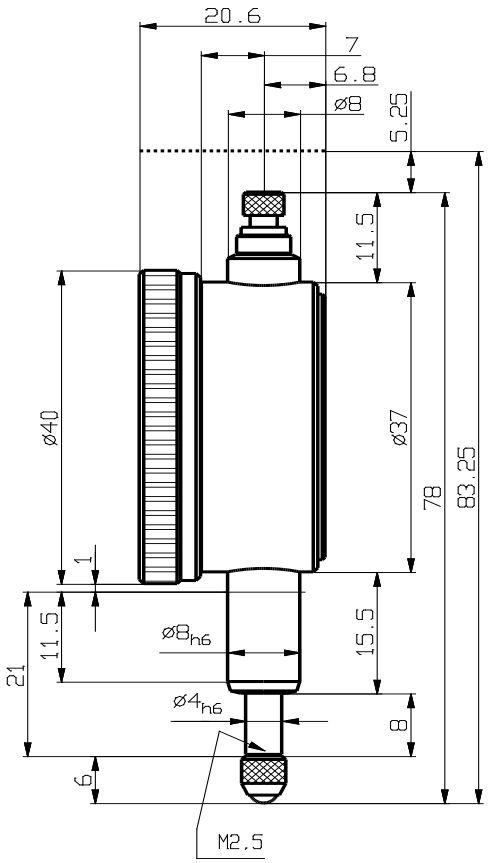

Messtechnische Merkmale / *Metrological Characteristics*
DIN EN ISO 463

Messwertumkehrspanne (G fu) / *hysteresis (MPE fu):*	3 µm
Wiederholgrenze (G fw) / *repeatability (MPE fw)*:	3 µm
Messabweichung (G) der Anzeige über einen Bereich von / *Error (MPE) within a range of*:	
1/10 Umdrehung / *1/10 revolution*	5 µm
½ Umdrehung / *½ revolution*	9 µm
1 Umdrehung / *1 revolution*	10 µm
Messbereich (G fe) / *total range (MPE fe)*	12 µm

Messkraft (MPL) / *Measuring force (MPL)*:	
Höchstwert / *maximum*:	1,5 N
Mindestwert / *minimum*:	0,3 N
Hysterese / *hysteresis*:	0,8 N

G und MPL gelten für die Lage: Vertikal
MPE and MPL in the following position: Vertical