Tastbolzenverlängerung
für Messuhren und Feinzeiger
55mm Ø4mm

Artikelnummer:	1330129
EAN / GTIN:	4066918046529
Herstellernummer:	62512
Warentarifnummer:	90319000
Versandart:	Paketdienst
Gewicht:	0.01kg

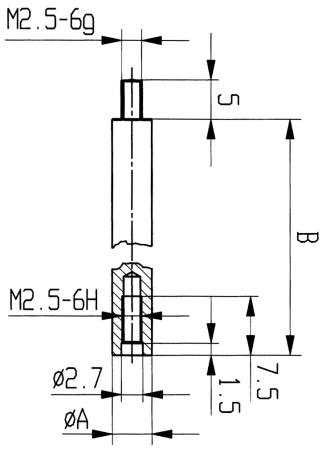

Produktbeschreibung

- Anschlussgewinde M2,5

1330 1..: Ø 4mm
1330 2..: Ø 5mm

Lieferung einzeln verpackt

Technische Daten

Größe:	55mm Ø4mm
Artikel-Nr.:	1330129
Marke:	KÄFER
Herstellernummer:	62512
Durchmesser:	4mm
Länge:	55mm
Gewicht:	0,01kg