Messeinsätze für Messuhren Keramik mit Halbkugel

Artikelnummer:	1330501
EAN / GTIN:	4066918047281
Herstellernummer:	62169
Warentarifnummer:	90319000
Versandart:	Paketdienst
Gewicht:	0.01kg

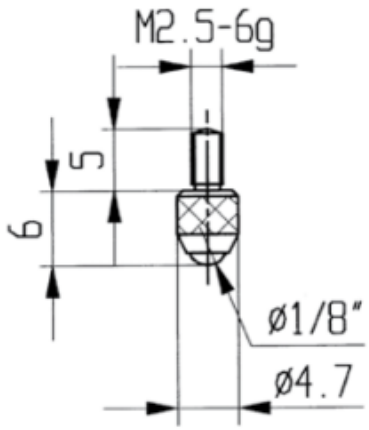

Produktbeschreibung

- Für Messuhren und Feinzeiger
- Anschlussgewinde M2,5

Lieferung einzeln verpackt

Technische Daten

Größe:	
Artikelnummer:	1330501
Marke:	KÄFER
Herstellernummer:	62169
Gewicht:	0,01kg