Messeinsätze für Messuhren Hartmetall
mit Stift
Ø 0,2mm

Artikelnummer:	1330217-0,2
EAN / GTIN:	4066918107053
Herstellernummer:	62404
Warentarifnummer:	90319000
Versandart:	Paketdienst
Gewicht:	0.01kg

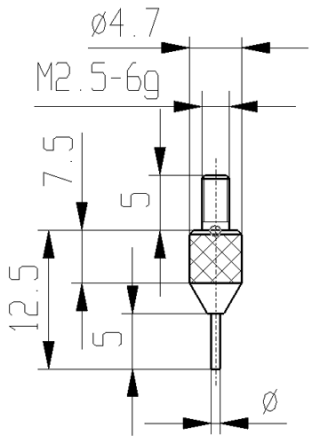

Produktbeschreibung

- Für Messuhren und Feinzeiger
- Anschlussgewinde M2,5

Lieferung einzeln verpackt

Technische Daten

Größe:	Ø 0,2mm
Artikelnummer:	1330217-0,2
Marke:	KÄFER
Herstellernummer:	62404
Ausführung:	mit Stift
Größe:	Ø 0,2mm
Gewicht:	0,01kg